Rüttler

13462

Gerätebauteile und/oder Ersatzteile:

fld. Nr.:	*Artikel-Nr*	*Bauteile:*
1	SP03040	Ersatz-Gummiauflage
2	SP03044	Verschluss-Stopfen
3	SP03042	Potentiometer
4	* n.b.	Schwigungsregler
5	SP03045	Netzkabel 3 x 1,5 mm²
6	13462,1	Saugfuß
7	SP03041	Rep-Set Knebelknopf
8	SP03039	Segment
9		Schalter, kpl

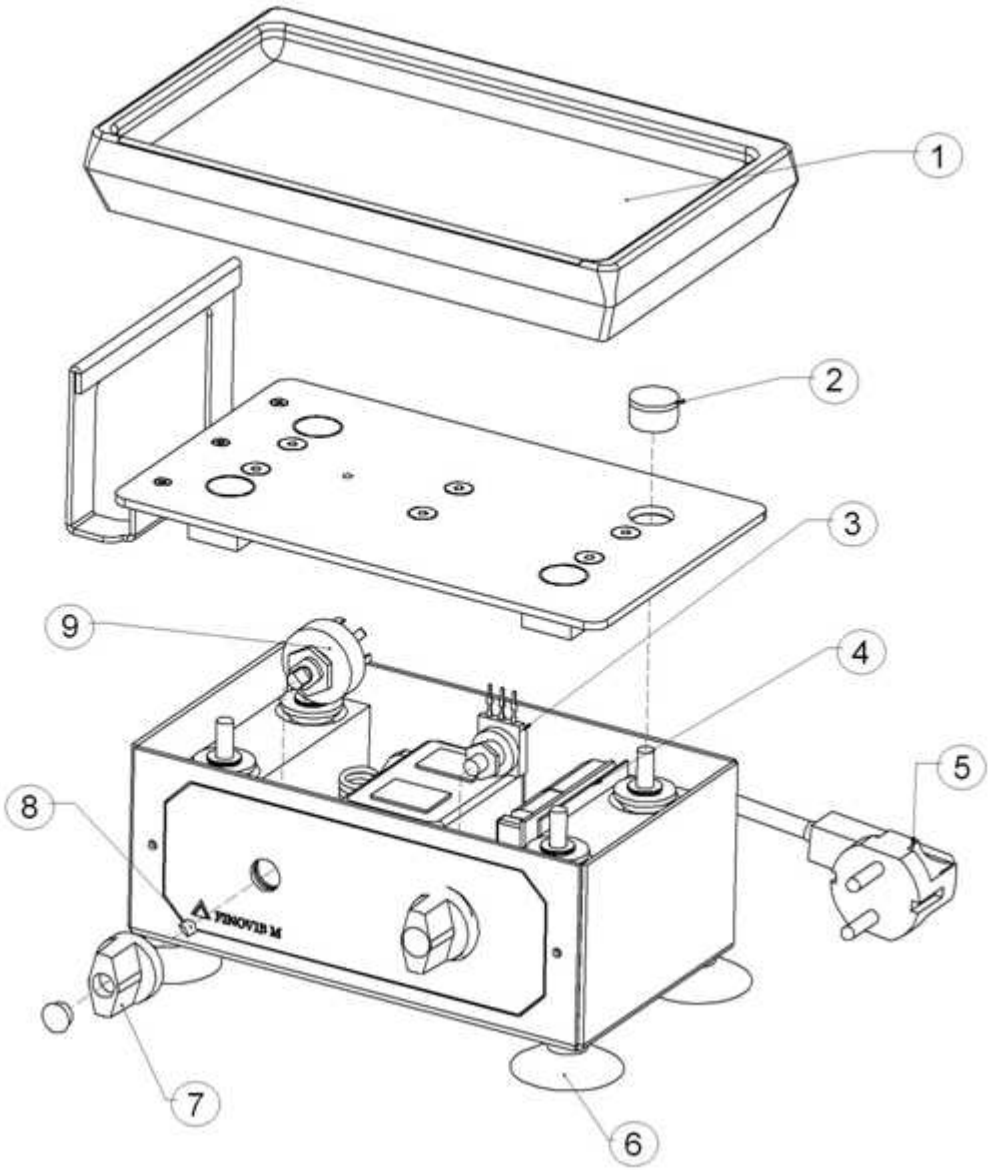

** n.b. = nicht bestellbar !*