MOTORHANDSTÜCK MHX (E)

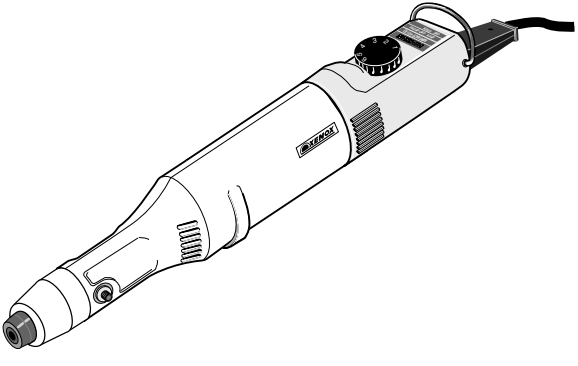

Manual

D GB F I E NL DK S CZ TR PL RUSS

Deutsch D 4
Beim Lesen der Gebrauchsanleitung
Bildseiten herausklappen.

English GB 6
Fold out the picture pages
when reading the user instructions.

Français F 8
Lorsque vous lisez le manuel d'utilisation,
veuillez déplier les pages d'illustration.

Italiano I 10
Per leggere le istruzioni per l'uso
aprire le pagine ripiegate contenenti le figure.

Español E 12
Al consultar el manual de instrucciones
abrir la hoja plegable.

Nederlands NL 14
Bij het lezen van de gebruiksaanwijzing
pagina's met afbeeldingen uitklappen.

Dansk DK 16
Når brugsanvisningen læses,
skal billedsiderne klappes ud.

Svenska S 18
Vid läsning av bruksanvisningen,
fäll ut bildsidoma.

Česky CZ 20
Pří čtení návodu k obsluze rozložit
stránky s obrázky.

Türkçe TR 22
Kullanma Talimatının okunması esnasında
resim sayfalarını dışarı çıkartın.

Polski PL 24
Przy czytaniu instrukcji obsługi otworzyć
strony ze zdjęciami.

Русский RUSS 26
При чтении руководства по эксплуатации
просьба открывать страницы с рисунками.

Fig. 1

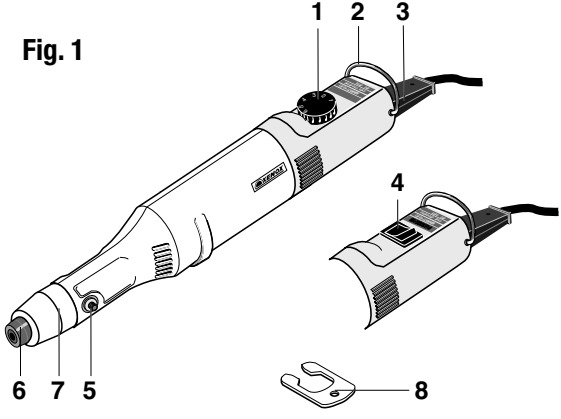

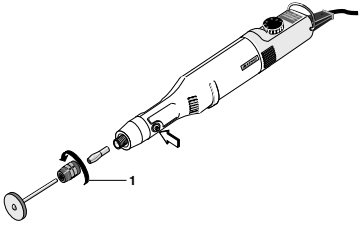

Fig. 2

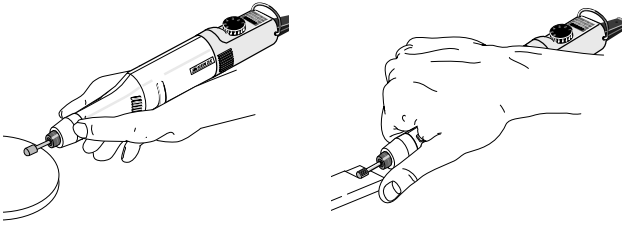

Fig. 3

(D) Originalbetriebsanleitung XENOX - MOTORHANDSTÜCK

Sehr geehrter Kunde!

Lesen Sie bitte vor der Benutzung des Gerätes sorgfältig die beigefügten Sicherheitsvorschriften und Bedienhinweise.

MOTORHANDSTÜCK Gesamtansicht

Legende

1. EIN - AUS - Schalter mit Drehzahlregelfunktion (nur MHX/E)
2. Gerätebügel
3. Anschlusskabel
4. EIN- AUS-Schalter (nur MHX)
5. Arretierknopf
6. Überwurfmutter mit Stahlspannzangen
7. 20 mm Passung zur Aufnahme im Bohrständer
8. Schlüssel für Spannzange

Beschreibung der Maschine

Das XENOX Motorhandstück ist das ideale Gerät zum Schleifen, Fräsen, Reinigen, Polieren, Bürsten, Trennen und Gravieren. Für Zahntechniker, Tiermediziner, Maniküre, Pediküre, Optiker und Goldschmiede.
Der durchzugkräftige Motor sorgt für ein gleichmäßiges Drehmoment.

Hochwertige Stahlspannzangen sowie Qualitätskugellager sorgen für einwandfreie Laufruhe.

Der Typ MHX/E verfügt über eine elektronische Drehzahlregelung

Technische Daten

Länge:	ca. 220 mm
Gewicht:	ca. 230 g
Spindelhals:	ø 20 mm

Motor:

Drehzahl (MHX):	20 000/min
Drehzahl (MHX/E):	5 000–20 000/min
Spannung:	12 bis 18 V
Leistungsaufnahme:	ca. 40 W
Geräuschentwicklung:	≤ 70 dB (A)

Nur zum Gebrauch in trockenen Räumen

Gerät bitte nicht über den Hausmüll entsorgen!

Bedienung

Werkzeug einspannen, wechseln.

Achtung!

Vor dem Werkzeugwechsel Netzstecker ziehen.
Arretierknopf (Pfeil Fig. 2) niemals drücken, solange das Gerät läuft.

1. Überwurfmutter **1** (Fig. 2) leicht drehen und dabei gleichzeitig den Arretierknopf drücken, bis dieser einrastet.

2. Spannzange öffnen und Einsatzwerkzeug wechseln.

Alle Einsatzwerkzeuge so kurz wie möglich einspannen. Lang herausstehende Schäfte verbiegen leicht und verursachen schlechten Rundlauf.

Anschluss des Gerätes

Nur Netzgeräte mit einer Mindestleistung von 1 A benutzen.

1. Verpolungssicheren Stecker in das Netzgerät stecken.

Bei Überlastung schalten die XENOX - Netzgeräte automatisch ab. Ziehen Sie den Netzstecker, und lassen Sie das Netzgerät einige Minuten abkühlen.

Arbeiten mit dem Gerät

Bitte denken Sie daran, dass die Einsatzwerkzeuge bei Auslieferung nicht sterilisiert sind. Vor dem Benutzen der Maschine daher Einsatzwerkzeuge desinfizieren und steril lagern.

Nicht ohne Schutzbrille arbeiten.
Nicht mit beschädigten Schleifscheiben oder verbogenen Schäften arbeiten.

2. Gerät am Schalter **1 oder 4** (Fig. 1) einschalten und die der Arbeit entsprechende Drehzahl (nur MHX/E) am Knopf **1** einstellen.

Hinweis:

Nicht der hohe Anpressdruck sondern die richtige und gleichmäßige Drehzahl bringt hohe Schleifleistung.

Kleine Fräser / Stifte = hohe Drehzahl,
Große Fräser / Stifte = niedrige Drehzahl.

3. Fig. 3 zeigt zwei typische Handhaltungen für das XENOX Motorhandstück. Achten Sie beim Arbeiten auf einen festen Griff, um das rotierende Einsatzwerkzeug kontrolliert zu führen. Dabei die Lüftungsschlitze nicht verdecken.

4. Bei Überhitzung das Gerät ausschalten und einige Minuten abkühlen lassen.

Die elektronische Drehzahlregelung funktioniert nur beim Anschluss an nicht stabilisierten Netzgeräten
(z. B. alle XENOX Netzgeräte).
Bei einem Anschluss an eine Batterie läuft das Gerät nur mit max. Drehzahl.

Entsorgung:

Bitte entsorgen Sie das Gerät nicht über den Hausmüll! Das Gerät enthält Wertstoffe, die recycelt werden können. Bei Fragen dazu wenden Sie sich bitte an Ihre lokalen Entsorgungsunternehmen oder andere entsprechenden kommunalen Einrichtungen.

Gewährleistungsbestimmungen

Alle PROXXON-Produkte werden nach der Produktion sorgfältig geprüft. Sollte dennoch ein Defekt auftreten, wenden Sie sich bitte an den Händler, von dem Sie das Produkt gekauft haben. Nur dieser ist für die Abwicklung aller gesetzlicher Gewährleistungsansprüche zuständig, die sich ausschließlich auf Material- und Herstellerfehler beziehen.
Unsachgemäße Anwendung wie z.B. Überlastung, Beschädigung durch Fremdeinwirkung und normaler Verschleiß sind von der Gewährleistung ausgeschlossen.

Weitere Hinweise zum Thema „Service und Ersatzteilwesen“ finden Sie länderspezifisch auf www.proxxon.com.

EG-Konformitätserklärung

Name und Anschrift des Herstellers:
PROXXON S.A., 6-10, Härebierg, L-6868 Wecker

Produktbezeichnung: MHX/E
Artikel Nr.: 68510

Wir erklären in alleiniger Verantwortung, dass dieses Produkt mit den folgenden Richtlinien und normativen Dokumenten übereinstimmt:

EU-EMV-Richtlinie 2004/108/EG
DIN EN 55014-1 / 05.2012
DIN EN 55014-2 / 06.2009
DIN EN 61000-3-2 / 03.2010
DIN EN 61000-3-3 / 06 2009

EU-Maschinenrichtlinie 2006/42/EG
DIN EN 60745-1 / 01.2010

Datum: 10.07.2012

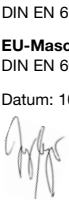

Dipl.-Ing. Jörg Wagner
PROXXON S.A.
Geschäftsbereich Gerätesicherheit

Der CE-Dokumentationsbevollmächtigte ist identisch mit dem Unterzeichner.

(GB) TRANSLATION OF THE ORIGINAL OPERATING INSTRUCTIONS XENOX - MOTORISED HAND TOOL

Dear customer,

Please read the enclosed safety regulations and operating instructions carefully before using the unit.

Motorised handtool

Overview

Legend

1. ON - OFF switch with speed control (MHX/E only)
2. Hook
3. Power cable
4. ON - OFF switch (MHX)
5. Locking pin
6. Spigot nut with steel clamping jaw
7. 20 mm fitting for mounting in drill stand
8. Chuck key

Description of machine

The XENOX motorised hand tool is the ideal device for milling, grinding, cleaning and engraving, cutting and engraving. For dentists, vets, manicurists, pedicurists, opticians and goldsmiths. The high-torque motor ensures an even delivery of torque. High quality steel clamping jaws ensure quiet operation.
Type MHX/E is fitted with an electronic speed regulator.

Technical data

Length:	approx. 220 mm
Weight:	approx. 230 g
Spindle collar:	ø 20 mm

Motor:

Speed (MHX):	20 000 rpm
Speed (MHX/E):	5 000–20 000 rpm
Voltage:	12 to 18 V
Power consumption:	approx. 40 W
Noise level:	≤ 70 dB (A)

For use in dry environments only

Please do not dispose off the machine!

Operation

Clamping, changing tools

Attention!

Pull the mains plug out before changing tools.
Never press the locking pin (arrow Fig. 2) while the machine is running.

1. Turn the spigot nut **1** (Fig. 2) gently while pressing the locking pin until it engages.
2. Open the clamping jaw and change the tool.

Clamp all tools as short as possible. Shafts, which protrude too far will easily bend causing the machine to vibrate.

Power supply

Use only power supply units with a minimum power output of 1 A.

1. Insert the non-reversible plug into the power unit.

If overloaded, the XENOX power unit will switch off automatically. Pull the mains plug out and let the power unit cool down for a few minutes.

Working with the machine

Please note that the application tools are not sterilised when delivered. Disinfect the tools and store them in a sterile area before use.
Do not work without wearing protective goggles.
Do not work with damaged grinding discs or deformed shafts.

2. Switch the machine on **1** or **4** (Fig. 1) and set the correct speed (MHX/E only) with the button **1**.

Note:

Pressing hard does not achieve good results when grinding. Use the correct speed and maintain it.

Small tools pins = high speed
Big tools pins = low speed

3. Fig. 3 shows two typical methods for holding the XENOX motorised hand tool. When working, ensure that the tool is held firmly in order to guide the rotating application tool in a controlled manner without thereby blocking the ventillation slots.

4. If the unit overheats, switch it off and allow it to cool for a few minutes.

The electronic speed regulation works only with non-stabilized power units (e. g. all XENOX power units).
If connected to a battery, the unit will only run at max. speed.

Disposal:

Please do not dispose of the device in domestic waste! The device contains valuable substances that can be recycled. If you have any questions about this, please contact your local waste management enterprise or other corresponding municipal facilities.

Warranty provisions

All PROXXON products are thoroughly inspected after production. Should a defect occur nevertheless, please contact the dealer from whom you purchased the product. Only the dealer is responsible for handling all legal warranty claims which refer exclusively to material and manufacturer error.
Improper use, such as capacity overload, damage due to outside influences and normal wear are excluded from the warranty.

You will find further notes for each country regarding "Service and Spare Parts Management" at www.proxxon.com.

EC Declaration of Conformity

Name and address of the manufacturer:
PROXXON S.A., 6-10, Härebierg, L-6868 Wecker

Product designation: MHX/E
Article No.: 68510

In sole responsibility, we declare that this product conforms to the following directives and normative documents:

EU EMC Directive 2004/108/EC
DIN EN 55014-1 / 05.2012
DIN EN 55014-2 / 06.2009
DIN EN 61000-3-2 / 03.2010
DIN EN 61000-3-3 / 06 2009

EU Machinery Directive 2006/42/EC
DIN EN 60745-1 / 01.2010

Date: 10.07.2012

Dipl.-Ing. Jörg Wagner
PROXXON S.A.
Machine Safety Department

The CE document authorized agent is identical with the signatory.

(F) TRADUCTION DE LA NOTICE D'UTILISATION ORIGINALE XENOX- OUTIL DE PRECISION MOTORISE

Chers clients,

Avant d'utiliser l'appareil, lisez attentivement les consignes de sécurité et les indications d'utilisation.

Outil de précision motorisé

Vue d'ensemble

Légende

1. Interrupteur avec bouton de réglage de la vitesse de rotation (MHX/E uniquement)
2. Etrier
3. Cordon d'alimentation
4. Interrupteur (MHX uniquement)
5. Bouton d'arrêt
6. Ecrou d'accouplement avec pinces de serrage métalliques
7. Ajustement de 20 mm pour logement dans le support de perçage
8. Clé á mandrin

Description de l'appareil

L'outil de précision motorisé XENOX est l'appareil idéal pour percer, affûter, polir, brosser, dérouiller, graver, ciseler et découper.
Il se prête bien aux besoins des prothésistes dentaires, vétérinaires, manucures, pédicures, opticiens et joailliers.
De plus, cet appareil est doté d'un couple-moteur très performant et uniforme.
Les pinces de serrage métalliques et les roulements à billes de haute qualité permettent un fonctionnement silencieux et sans accroc.
Le modèle MHX/E possède un réglage électronique de vitesse de rotation.

Caractéristiques techniques

Longueur :	env. 220 mm
Poids :	env. 230 g
Diamètre de l'axe :	ø 20 mm

Moteur :

Vitesse (MHX) :	20 000/mn
Vitesse (MHX/E):	5 000 – 20 000/mn
Tension :	12 à 18 V
Puissance :	env. 40 W
Niveau de bruit :	≤ 70 db (A)

Pour une utilisation dans un endroit sec uniquement

Ne pas jeter la machine avec les ordures ménagères!

Utilisation

Fixation, remplacement d'un outil

Attention !

Mettez l'appareil hors tension avant de remplacer un outil.
N'appuyez jamais sur le bouton d'arrêt (flèche Fig. 2) tant que l'appareil est en marche.

1. Tournez légèrement l'écrou d'accouplement **1** (Fig. 2) en appuyant sur le bouton d'arrêt, jusqu'à ce que celui-ci s'enclenche.
2. Ouvrez la pince de serrage et remplacez l'outil.

Enfoncez les outils aussi loin que possible dans la garniture. De longues tiges d'outils se tordent facilement et provoquent une mauvaise rotation.

Mise sous tension

N'utilisez que des transformateurs offrant une puissance minimale de 1 A.

1. Introduisez l'extrémité du cordon d'alimentation dans le transformateur.

En cas de surcharge de l'appareil, les transformateurs XENOX interrompent l'alimentation automatiquement. Mettez l'appareil hors tension et laissez le se refroidir quelques minutes.

La manipulation de l'appareil

Gardez à l'esprit que les outils sont livrés non stérilisés. Désinfectez-les et conservez-les dans un endroit stérile avant toute utilisation.
Ne travaillez jamais sans lunettes de protection.
Ne travaillez jamais avec des disques d'affûtage défectueux ou des outils tordus.
2. Mettez l'appareil en marche à l'aide de l'interrupteur **1** on **4** (Fig. 1) et réglez la vitesse de rotation selon le travail effectué à l'aide du bouton **1** (uniquement MHX/E).

Indication :

Ce n'est pas la pression de l'appareil contre l'objet à traiter qui apporte la puissance d'affûtage, mais plutôt la vitesse de rotation appropriée et constante.

Petite fraiseuse / tige =
vitesse de rotation élevée

Grande fraiseuse / tige =
vitesse de rotation basse

3. La Fig. 3 montre deux manières typiques de manipuler le XENOX outil de précision motorisé. Veillez, lors des travaux, à tenir l'outil fermement afin d'en contrôler l'élément rotatif. Ce faisant, ne pas couvrir les aérations.
4. En cas de surchauffe, éteignez l'appareil et laissez refroidir quelques minutes.

Le réglage électronique de la vitesse de rotation ne fonctionne que si l'appareil est connecté à un transformateur non stabilisé (par exemple les transformateurs XENOX). Si l'appareil est connecté à une batterie, il ne fonctionnera qu'à la vitesse maximale.

Élimination :

N'éliminez pas l'appareil en même temps que les ordures ménagères ! L'appareil comporte des matériaux recyclables. Si vous avez des questions à ce sujet, adressez-vous aux entreprises locales d'élimination des déchets ou à d'autres institutions communales correspondantes.

Conditions de garantie

Tous les produits PROXXON font l'objet d'un contrôle soigneux à l'issue de leur fabrication. Si toutefois un défaut devait apparaître, veuillez contacter le revendeur chez qui vous avez acheté le produit. Il est seul habilité à gérer la procédure de traitement de toutes les prétentions légales en matière de dommages et intérêts relevant exclusivement des défauts de matériaux ou de fabrication.
Toute utilisation non conforme, comme la surcharge ou les dommages provoqués par exercice d'une contrainte extérieure, ainsi que l'usure normale, sont exclus de la garantie.

Vous trouverez de plus amples informations concernant le « Service après-vente et les pièces détachées », classées par pays, à l'adresse www.proxxon.com.

Déclaration de conformité CE

Nom et adresse du fabricant :
PROXXON S.A., 6-10, Härebierg, L-6868 Wecker

Désignation du produit : MHX/E
Article n° : 68510

Nous déclarons de notre seule responsabilité que ce produit répond aux directives et normes suivantes :

Directive UE CEM 2004/108/CE
DIN EN 55014-1 / 05.2012
DIN EN 55014-2 / 06.2009
DIN EN 61000-3-2 / 03.2010
DIN EN 61000-3-3 / 06 2009

Directive européenne relative aux machines 2006/42/CE
DIN EN 60745-1 / 01.2010

Date : 10.07.2012

Dipl.-Ing. Jörg Wagner
PROXXON S.A.
Division sécurité des appareils

Le responsable de la documentation CE est identique au signataire.

(I) TRADUZIONE DELLE ISTRUZIONI PER L'USO ORIGINALI XENOX - FRESA A MANO

Gentile cliente!

Legga attentamente le norme di sicurezza e le istruzioni per l´uso annesse prima di utilizzare l'apparecchio.

Fresa a mano

Vista generale

Leggenda

1. Interruttore con manopola di regolazione del numero di giri (soltanto MHX/E)
2. Impugnatura dell'apparecchio
3. Cavo d'allacciamento
4. Interruttore (solo MHX)
5. Pulsante di fermo
6. Mandrino zigrinato con pinze d'acciaio
7. Passo di 20 mm per alloggiamento nella colonna del trapano.
8. Chiave per mandrino

Descrizione dell'apparecchio

Il trapano-fresatrice XENOX è l'apparecchio ideale per la trapanazione di precisione, per fresare, smerigliare, lucidare, spazzolare, per grattare la ruggine, per incidere, cessellare e per tagliare.
Per dentisti, veterinari, manicure, pedicure, ottici e orefici.
Il motore a forza di taglio massima provvede ad una coppia costante.
Pinze di acciaio come anche cuscinetti a sfere di alta qualità provvedono ad una perfetta silenziosità di funzionamento.
L'apparecchio possiede una regolazione del numero di giri elettronica.
Il tipo MHX/E possiede una regolazione elettronica del numero di giri.

Dati tecnici

Lunghezza:	circa 220 mm
Peso:	circa 230 g
Collo del mandrino:	ø 20 mm

Motore:

Numero di giri (MHX):	20.000/min
Numero di giri (MHX/E):	5.000–20.000/min
Tensione:	12–18 V
Potenza assorbita:	circa 40 W
Emissione sonora:	≤ 70 db (A)

Uso consentito solo in ambienti asciutti

Alla fine della vita dell'utensile non gettarlo nella spazzatura normale bensi nella apposita raccolta differenziata!

Manovra

Inserimento e sostituzione dell'utensile

Attenzione!

Prima di procedere alla sostituzione dell'utensile estrarre la spina.
Non premere mai il pulsante di fermo (freccia, Fig. 2) fintanto che l'apparecchio è in funzione.

1. Ruotare leggermente il manicotto zigrinato **1** (Fig. 2) premendo contemporaneamente il pulsante di fermo, fino a che questo si sia incastrato.
2. Aprire la pinza e sostituire l'utensile.

Inserire tutti gli utensili quanto più profondamente possibile. Gambi molto sporgenti possono piergarsi molto facilmente e provocano una cattiva rotazione.

Allacciamento dell'apparecchio

Adoperare soltanto alimentatori con una potenza minima di 1 A.

1. Inserire la spina a polarità obbligata nell'alimentatore.

In caso di sovraccarico gli alimentatori XENOX vengono disinseriti automaticamente. Estragga la spina e lasci raffreddare l'alimentatore per alcuni minuti.

Uso dell'apparecchio

Tener conto del fatto che gli utensili non sono sterilizzati quando vengono forniti. Prima di usare la macchina disinfettare gli utensili e conservarli in modo sterile.
Non lavorare senza occhiali di protezione.
Non lavorare con mole danneggiate o con gambi storti.

2. Inserire l'apparecchio mediante l'interruttore **1** o **4** (Fig. 1) e regolare il numero di giri corrispondente a lavoro (solo MHX/E) sulla manopola **1**.

Avviso:

Un'alta prestazione di molatura non viene ottenuta mediante la forte pressione bensì dal giusto ed uniforme numero di giri.

Frese piccole / punte sottili = alto numero di giri

frese grandi / punte doppie = basso numero di giri.

3. La Fig. 3 mostra due tipici modi di impugnare il XENOX. Mentre si lavora osservare una impugnatura stabile per guidare in modo controllato l´utensile rotante applicato. Non coprire le fessure di ventilazione.
4. In caso di surriscaldamento spegnere l´apparecchio e farlo raffreddare alcuni minuti.

La regolazione elettronica del numero di giri funziona soltanto con l'allacciamento ad alimentatori non stabilizzati (p. es. tutti gli alimentatori XENOX). Nel caso di un allacciamento ad una batteria, l'apparecchio funziona soltanto al massimo numero di giri.

Smaltimento:

Non smaltire l'apparecchio con i rifiuti domestici. L'apparecchio contiene dei materiali che possono essere riciclati.
In caso di domande in proposito rivolgersi all'azienda locale per lo smaltimento oppure ai corrispondenti enti comunali.

Condizioni di garanzia

Dopo la produzione tutti i prodotti PROXXON vengono sottoposti ad un controllo accurato. Qualora si dovesse comunque verificare un difetto, si prega di rivolgersi al proprio rivenditore dal quale si è acquistato il prodotto. Solo questo è autorizzato a rispondere dei diritti di garanzia previsti dalla legge che si riferiscono esclusivamente a difetti di materiale ed errori del produttore.
È escluso dalla garanzia qualsiasi utilizzo improprio quale ad es. un sovraccarico, un danneggiamento per effetti esterni e la normale usura.

Ulteriori avvertenze sul tema „Assistenza e pezzi di ricambio" sono disponibili all'indirizzo www.proxxon.com.

Dichiarazione di conformità CE

Nome ed indirizzo del produttore:
PROXXON S.A., 6-10, Härebierg, L-6868 Wecker

Denominazione prodotto: MHX/E
N. articolo: 68510

Dichiariamo sotto la propria esclusiva responsabilità, che il prodotto è conforme alle seguenti direttive e documenti normativi:

Direttiva CEE-CEM 2004/108/CEE
DIN EN 55014-1 / 05.2012
DIN EN 55014-2 / 06.2009
DIN EN 61000-3-2 / 03.2010
DIN EN 61000-3-3 / 06 2009

Direttiva sui macchinari UE 2006/42/UE
DIN EN 60745-1 / 01.2010

Data: 10.07.2012

Ing. Jörg Wagner
PROXXON S.A.
Reparto sicurezza macchine

Il rappresentante della documentazione CE è identico al sottoscritto.

(E) Traducción de las instrucciones de servicio originales XENOX - MICROMOTOR

¡Estimado cliente!

Antes de utilizar el aparato, lea atentamente las normas de seguridad adjuntas y las instrucciones de manejo.

MICROMOTOR

Vista general

Leyenda

1. Interruptor de ENCENDIDO y APAGADO con función de regulación del número de revoluciones (sólo MHX/E)
2. Estribo del aparato
3. Cable de conexión
4. Interruptor de ENCENDIDO y APAGADO (sólo MHX)
5. Botón de detención
6. Tuerca de unión con pinza americana de acero
7. Ajuste de 20 mm para la sujeción en el soporte de adaptación
8. Llave

Descripción de la máquina

El micromotor XENOX es el aparato ideal para esmerilar, fresar, limpiar, pulir, cepillar, separar y grabar.
Indicado para mecánicos dentistas, veterinarios, manicuras, pedicuras, ópticos y joyeros.
El motor de fuerte arrastre hace que haya un momento de giro uniforme.
Las pinzas americanas de acero de alta calidad, así como la calidad del cojinete de bolas aseguran una tranquilidad de marcha impecable.
El tipo MHX/E posee regulación electrónica del número de revoluciones.

Datos técnicos

Longitud:	aprox. 220 mm
Peso:	aprox. 230 g
Cuello del husillo:	ø 20 mm

Motor:

Número de revol. (MHX):	20.000/min
Número de revol. (MHX/E):	5.000–20.000/min
Voltaje:	12 a 18 V
Absorción de potencia:	aprox. 40 W
Nivel de ruido:	≤ 70 decibelios (A)

Sólo para utilización en recintos secos

Por favor no deshacerse de esta maquina arrojandola a la basura!

Manejo

Conexión y cambio de piezas accesorias

¡Atención!

Desenchufar antes de cambiar de herramienta.
No pulsar nunca el botón de detención (flecha Fig. 2) mientras el aparato esté en funcionamiento.

1. Girar ligeramente la tuerca de unión **1** (Fig. 2) y pulsar al mismo tiempo el botón de detención hasta que ésta quede encajada.
2. Abrir la pinza americana y cambiar la pieza accesoria.

Sujetar las piezas accesorias de modo que sobresalgan lo menos posible. Si sobresalen se deforman fácilmente, ocasionando una mala marcha concéntrica.

Conexión del aparato

Utilizar sólo alimentadores con una potencia mínima de 1 A.

1. Enchufar al alimentador el enchufe de polos conmutables.

Los alimentadores XENOX se apagan automáticamente si hay sobrecarga. Desenchufe el alimentador y déjelo enfriar durante unos minutos.

Trabajos con el aparato

Tenga en cuenta que las piezas accesorias se suministran sin esterilizar. Por tanto, antes de utilizar la máquina desinfecte las piezas accesorias y guárdelas una vez esterilizadas.
No trabaje sin gafas protectoras.
No trabaje con muelas de esmerilar dañadas o con piezas deformadas.
2. Encender el aparato pulsando el interruptor **1** ó **4** (Fig. 1) y ajustar, dependiendo de cada trabajo, el número de revoluciones (sólo MHX/E) con ayuda del botón **1**.

Advertencia:

Tenga en cuenta que conseguirá un mayor rendimiento de esmerilado seleccionando el número de revoluciones apropiado, y no lo conseguirá por ejercer una presión excesiva.

Fresas pequeñas / clavija =
número de revoluciones alto.

Fresas grandes / clavija =
número de revoluciones bajo.

3. La Fig. 3 muestra dos formas típicas de agarrar el micromotor XENOX. Procure siempre, sin tapar las ranuras de ventilación, sujetar firmemente el aparato para dirigir de forma controlada las piezas accesorias que en ese momento están en movimiento giratorio.
4. En caso de sobrecalentamiento desconecte el aparato y déjelo enfriar durante unos minutos.

La regulación electrónica del número de revoluciones sólo funciona con alimentadores no estabilizados (por ejemplo, todos los alimentadores XENOX). Si se conecta a una batería, el aparato funciona sólo a un número de revoluciones máximo.

Eliminación:

¡Por favor, no deseche el aparato con la basura doméstica! El aparato contiene materiales que se pueden reciclar. En caso de dudas diríjase a su centro de reciclado u otras instituciones comunales correspondientes.

Disposiciones de garantía

Todos los productos PROXXON se verifican cuidadosamente tras la producción. Si a pesar de ello se presentara un defecto, diríjase por favor a su revendedor del cuál ha adquirido el producto. Solo este es responsable para la gestión de todos los derechos legales de garantía que se refieren exclusivamente a fallos de material y de fabricación. Un uso indebido como p.ej. sobrecarga, daños por acciones externas y desgaste normal están excluidos de la garantía.

Otras indicaciones sobre el tema "Servicio técnico y gestión de repuestos" las encontrará específicas para cada país en www.proxxon.com.

Declaración de conformidad CE

Nombre y dirección del fabricante:
PROXXON S.A., 6-10, Härebierg, L-6868 Wecker

Denominación de producto: MHX/E
Artículo Nº: 68510

Declaramos bajo exclusiva responsabilidad, que este producto cumple las siguientes normas y documentos normativos:

Directiva de compatibilidad electromagnética UE 2004/108/CE
DIN EN 55014-1 / 05.2012
DIN EN 55014-2 / 06.2009
DIN EN 61000-3-2 / 03.2010
DIN EN 61000-3-3 / 06 2009

Directiva de máquinas UE 2006/42/CE
DIN EN 60745-1 / 01.2010

Fecha: 10.07.2012

Ing.Dipl. Jörg Wagner
PROXXON S.A.
Campo de actividades: Seguridad de aparatos

El delegado para la documentación CE es idéntico con el firmante.

(NL) Vertaling van de originele gebruiksaanwijzing XENOX - Handmotor

Geachte klant,

Lees a.u.b. zorgvuldig de bijgevoegde veiligheidsvoorschriften en de gebruiksaanwijzing door alvorens dit apparaat te gebruiken.

Handmotor

Totaal aanzicht

Legende

1. Aan/uit-schakelaar met toerentalregelfunctie (alleen MHX/E)
2. Ophangbeugel
3. Stroomkabel
4. Aan/uit-schakelaar (alleen MHX)
5. Vergrendelknop
6. Wartelmoer met stalen spantangen
7. 20 mm passing voor bevestiging in boorstandaard
8. Boorkopsleutel

Beschrijving van de machine

De XENOX-handmotor is het ideale apparaat om te schuren, frezen, schoonmaken, polijsten, borstelen, splijten en te graveren.
Voor tandtechnici, dierenartsen, hand- en voethygiënistes, opticiens en edelsmeden.
De krachtige motor zorgt voor een gelijkmatig koppel.
Spantangen van hoogwaardig staal evenals kwaliteitskogellagers staan garant voor een onberispelijke, trillingsvrije werking van de motor.
Het model MHX/E beschikt over een elektronische toerentalregeling.

Technische gegevens

Lengte:	ca. 220 mm
Gewicht:	ca. 230 g
Boorspil:	ø 20 mm

Motor:

Toerental (MHX):	20 000/min
Toerental (MHX/E):	5 000 – 20 000/min
Spanning:	12 tot 18 V
Opname vermogen:	ca. 40 W
Geluidsniveau:	≤ 70 dB (A)

Alleen voor toepassing in droge ruimtes

Gelieve niet met het Huisvuil mee te geven.

Bediening

Vervangen en inspannen van gereedschap

Let op!

Voor het vervangen van gereedschap stekker uit het stopcontact halen.
Vergrendelknop (pijl Fig. 2) nooit indrukken zolang de machine nog draait.

1. Wartelmoer **1** (Fig. 2) iets draaien en tegelijkertijd de vergrendelknop indrukken tot deze inklikt.
2. Spantang openen en gereedschap vervangen.

Al het gereedschap dat wordt gebruikt zo kort mogelijk inspannen. Lange stelen kunnen gemakkelijk buigen en kunnen slecht ronddraaien.

Aansluiten van het apparaat

Alleen transformatoren met een minimumcapaciteit van 1 A gebruiken.

1. Stekker met ompoolbeveiliging in de transformator steken.

Bij overbelasting schakelt de XENOX-transformator automatisch uit. Haal de stekker uit het stopcontact en laat het apparaat enkele minuten afkoelen.

Werken met het apparaat

Denkt u er a.u.b. wel aan dat het gereedschap bij aflevering niet gesteriliseerd is. Voor het gebruik van het apparaat daarom gereedschap desinfecteren en steriel opbergen.
Nooit zonder veiligheidsbril werken.
Nooit met versleten schuurschijven of gereedschap met verbogen stelen werken.

2. Het apparaat met schakelaar **1** of **4** (Fig. 1) aanzetten en met knop **1** het toerental (alleen MHX/E) instellen dat geschikt is voor de werkzaamheden.

Aanwijzing:

Het is niet de te hoge drukkracht die een goed schuurresultaat geeft, maar de juiste en gelijkmatige snelheid.

Kleine frezen / pennen = hoog toerental,
Grote frezen / pennen = laag toerental.

3. In Fig. 3 zijn twee karakteristieke werkhoudingen afgebeeld voor de XENOX-handmotor. Let u bij de werkzaamheden vooral op een vaste grip om het ronddraaiende gereedschap gecontroleerd te kunnen sturen. Hierbij de ventilatiesleuven niet afdekken.
4. Bij oververhitting het apparaat uitschakelen en enkele minuten laten afkoelen.

De elektronische toerentalregeling werkt alleen wanneer het apparaat is aangesloten op nietgestabiliseerde transformatoren (bijv. Alle XENOX-transformatoren). Is het apparaat voorzien van een oplaadbare accu, dan draait de machine alleen met het maximale toerental.

Afval afvoeren:

Voer het toestel niet via de huisafval af! Het toestel omvat grondstoffen die recyclet kunnen worden. Bij vragen hieromtrent richt u zich alstublieft aan uw plaatselijk afvalbedrijf of aan andere passende gemeentelijke voorzieningen.

Garantiebepalingen

Alle PROXXON-producten worden na de productie zorgvuldig getest. Mocht er toch een defect optreden, dan kunt u contact opnemen met de leverancier van wie u het product hebt gekocht. Alleen de leverancier is voor de afwikkeling van alle wettelijke garantieclaims die uitsluitend materiële of fabricagefouten betreffen, verantwoordelijk. Ondeskundig gebruik zoals overbelasting, beschadiging door inwerking van vreemde stoffen en normale slijtage zijn uitgesloten van de garantie.

Verdere aanwijzingen over het thema “Service en reserveonderdelen“ vindt u per land gespecificeerd op www.proxxon.com.

EG-conformiteitsverklaring

Naam en adres van de fabrikant:
PROXXON S.A., 6-10, Härebierg, L-6868 Wecker

Productaanduiding: MHX/E
Artikelnr.: 68510

Wij verklaren alleen verantwoordelijk te zijn dat dit product met de volgende richtlijnen en normatieve documenten overeenstemt:

EU-EMC-richtlijn 2004/108/EG
DIN EN 55014-1 / 05.2012
DIN EN 55014-2 / 06.2009
DIN EN 61000-3-2 / 03.2010
DIN EN 61000-3-3 / 06 2009

EU-machinerichtlijn 2006/42/EG
DIN EN 60745-1 / 01.2010

Datum: 10.07.2012

Dipl.-Ing. Jörg Wagner
PROXXON S.A.
Ressort toestelveiligheid

De gevolmachtigde van de CE-documentatie is dezelfde persoon als de ondergetekende.

(DK) Oversættelse af den originale brugsanvisning XENOX-motorhåndværktøj

Læs venligst vedlagte sikkerhedsforskrifter og betjeningsvejledning omhyggeligt igennem, inden De tager udstyret i brug.

Motorhåndværktøj

Oversigt

Signaturforklaring

1. TÆND-SLUK-kontakt med omdrejningsregulator-funktion (kun MHX/E)
2. Udstyrsbøjle
3. Tilslutningskabel
4. TÆND-SLUK-kontakt (kun MHX)
5. Holdeknap
6. Omløbermøtrik med stålspændetang
7. 20 mm pasning til optagelse i borstander.
8. Patronnøgle

Beskrivelse af maskine

XENOX-motorhåndværktøj er det ideelle udstyr til slibling, fræsning, rengøring, polering, børstning, adskillelse og gravering.
For tandteknikere, dyrlæger, til hånd- og fodplejere, optikere og guldsmede. Den kraftige motor sørger for et regelmæssigt omdrejningsmoment i hastighedsområdet 5.000 til 20.000/min.
Høj kvalitet i spændetang og kuglelejer sikrer gangro. Udstyret er forsynet med elektronisk omdrejningsregulering.
Type MHX/E har elektronisk omdrejningsregulering.

Tekniske data

Længde:	ca. 220 mm
Vægt:	ca. 230 g
Spindelhals:	ø 20 mm

Motor:

Omdrejningstal (MHX):	20 000/min
Omdrejningstal (MHX/E):	5 000 til 20 000/min
Spænding:	12 til18 V
Effektforbrug:	ca. 40 W
Støj:	≤ 70 dB (A)

Må kun benyttes i tørre rum

Apparatet må ikke bortskaffes i den daglige renovation!

Betjening

Opspænding/udskiftning af værktøj

Vigtigt!

Udtræk netstik før udskiftning af værktøj. Indtryk aldring låseknap (pil Fig. 2), mens apparatet er i drift.

1. Drej omløbermøtrik **1** (Fig. 2) let, og tryk samtidigt på låseknap, indtil denne går i hak.
2. Åbn spændetang, og udskift indsatsværktøj.

Alle indsatsværktøjer skal spændes så langt som muligt ind. Skafter, der rager langt ud, bøjer let og forårsager dårligt omløb.

Tilslutning af udstyret

Benyt kun lysnetadapter med en mindsteydelse på 1 A.

1. Indstik polombytningssikkert stik i lysnetadapter.

Ved overbelastning kobler XENOX-lysnetadapter automatisk fra. Træk netstikket ud, og lad adapteren afkøle nogle minutter.

Arbejde med udstyret

Vær opmærksom på, at indsatsværktøjerne ikke er steriliserede ved levering. Før benyttelse af maskinen skal indsatsværktøjer desinficeres og lagres sterilt.
Arbejd ikke uden beskyttelsesbriller.
Arbejd ikke med beskadigede slibeskiver eller bøjede skafter.

2. Tænd udstyret på kontakt **1** eller **4** (Fig. 1). Indstil omdrejningstallet til arbejdet på knap **1** (kun MHX/E).

Bemærk:

Der opnås ikke høj ydelse ved højt pressetryk – anvend i stedet rigtigt og regelmæssigt omdrejningstal.

Lille fræser / stift = højt omdrejningstal
Stor fræser / stift = lavt omdrejningstal

3. Fig. 3 viser to typiske håndstillinger for XENOX-motorhåndværktøj. Sørg for fast greb for at sikre en kontrolleret føring af det roterende indsatsværktøj. Tildæk ikke luftåbninger.

4. Ved overophedning skal udstyret slukkes og afkøles nogle minutter.

Den elektroniske omdrejningsregulering fungerer kun ved tilslutning til ikke stabiliserede lysnetadaptere (f.eks. alle XENOX-lysnetadaptere). Ved tilslutning til batteri kører udstyret kun ved maks. omdrejningstal.

Bortskaffelse:

Maskinen må ikke smides i husholdningsaffaldet! Maskinen indeholder råstoffer, der kan recycles. Hvis De har spørgsmål til dette emne, bedes De kontakte den lokale genbrugsstation eller andre relevante instanser.

Garantibestemmelser

Alle produkter fra PROXXON kontrolleres omhyggeligt efter produktionen. Hvis der alligevel skulle være en defekt, så kontakt den forhandler, hvor du har købt produktet. Det er kun ham, der er ansvarlig for afviklingen af den lovmæssige reklamationsret, som udelukkende gælder for materiale- og produktionsfejl.
Forkert brug som f.eks. overbelastning, beskadigelse på grund af udefra kommende påvirkninger og normal slitage hører ikke ind under reklamationsretten.

Du kan finde yderligere oplysninger om "Service og reservedele" for de enkelte lande på www.proxxon.com.

EU-overensstemmelseserklæring

Producentens navn og adresse:
PROXXON S.A., 6-10, Härebierg, L-6868 Wecker

Produktnavn: MHX/E
Artikel nr.: 68510

Vi erklærer på eget ansvar, at dette produkt er i overensstemmelse med følgende direktiver og normative dokumenter:

EMC-direktiv 2004/108/EF
DIN EN 55014-1 / 05.2012
DIN EN 55014-2 / 06.2009
DIN EN 61000-3-2 / 03.2010
DIN EN 61000-3-3 / 06 2009

EU-maskindirektiv 2006/42/EF
DIN EN 60745-1 / 01.2010

Dato: 10.07.2012

Dipl.-ing. Jörg Wagner
PROXXON S.A.
Afdeling Apparatsikkerhed

Den ansvarlige for CE-dokumentationen er identisk med undertegnede.

(S) Översättning av originalbruksanvisningen XENOX - handslipmaskin

Ärade kund!

Läs de bifogade säkerhetsföreskrifterna och bruksanvisningarna noggrant innan ni använder apparaten.

Handslipmaskin

Totalvy

Teckenförklaring

1. PÅ - AV- kontakt med varvtalsreglerings-funktion (bara MHX/E)
2. Maskinbygel
3. Anslutningskabel
4. PÅ - AV-kontakt (bara MHX)
5. Spärrknapp
6. Överfallsmutter med stålspännhylsa
7. 20 mm passning för montering i borrstativ
8. Chucknyckel

Beskrivning av maskinen

XENOX handslipmaskin är den ideala maskinen för slipning, fräsning, rengöring, polering, borstning, delning och gravering.
För tandtekniker, veterinärer, manikyrister, pedikyrister, optiker och guldsmeder.
Den dragstarka motorn sörjer för ett likformigt vridmoment i varvtalsområdet från 5000 till 20000 v/min.
Högvärdiga stålspännhylsor och kvalitetskullager sörjer för lugn gång.
Maskinen har elektronisk varvtalsreglering.
Typ MHX/E har elektronisk varvtalsreglering.

Tekniska data

Längd:	ca. 220 mm
Vikt:	ca. 230 g
Spindelhals:	ø 20 mm

Motor:

Varvtal (MHX):	20 000/min
Varvtal (MHX/E):	5000 till 20 000/min
Spänning:	12 till 18 V
Effektförbrukning:	ca. 40 W
Ljudutveckling:	≤ 70 dB (A)

Får bara användas i torra utrymmen

Förbrukade och trasiga maskiner får inte slängas som avfall, utan de ska lämnas för återvinning.

Betjäning

Spänna fast eller byta verktyg

Varning!

Dra ut nätkontakten före verktygsbyte.
Tryck aldrig på spärrknappen (pil Fig. 2) när maskinen går.

1. Vrid lätt på överfallsmuttern **1** (Fig. 2) och tryck samtidigt på spärrknappen tills den spärrar.
2. Öppna spännhylsan och byt verktyg.

Spänn in alla insatsverktyg så kort som möjligt. Långa utstickande skaft böjs lätt och orsakar orund rotation.

Anslutning av maskinen

Använd bara nätapparater med en minimumeffekt på 1 A.

1. Sätt i förpolningssäker kontakt i nätapparaten.

Vid överbelastning kopplas XENOX - nätapparater automatiskt ur. Dra ur nätkontakten och låt nätapparaten svalna under några minuter.

Arbeten med maskinen

Tänk på att insatsvertygen inte är steriliserade vid leveransen. Desinficera därför insatsverktygen före användning av maskinen och förvara dem sterilt.
Arbeta inte utan skyddsglasögon.
Arbeta inte med skadade slipskivor eller böjda skaft.

2. Koppla in maskinen med kontakt **1** eller **4** (Fig. 1) och ställ in för arbetet lämpligt varvtal (bara MHX/E) med knapp **1**.

Anvisning:

Rätt och jämnt varvtal, inte högt tryck mot arbetsstycket, ger högsta slipeffekt.

Liten fräs / stift = högt varvtal.
Stor fräs / stift = lägre varvtal.

3. Fig. 3 visar två typiska sätt att hålla XENOX handslipmaskin. Håll tillräckligt hårt i maskinen för att kunna kontrollera det roterande insatsverktyget. Täck därvid inte över ventilationsslitsarna.

4. Koppla ur och låt maskinen svalna några minuter vid överhettning.

Den elektroniska varvtalsregleringen fungerar bara vid anslutning till icke stabiliserade nätapparater (t.ex. alla XENOX - nätapparater). Vid anslutning till ett batteri går maskinen bara med högsta varvtal.

Avfallshantering:

Kasta inte maskinen i hushållssoporna! Maskinen innehåller material som kan återvinnas. Vid frågor angående detta, var god vänd dig till ett lokalt återvinningsföretag eller renhållningen i din kommun.

Garantivillkor

Alla PROXXON-produkter genomgår noggranna kontroller efter tillverkningen. Om det ändå skulle inträffa någon defekt ska ni kontakta återförsäljaren som ni köpte produkten av. Det är endast återförsäljaren som är tillgänglig för hantering av garantianspråk, som uteslutande rör material- och tillverkningsfel. Felaktig användning som t.ex. överbelastning, skador på grund av yttre påverkan och normalt slitage utesluts från garantin.

Ytterligare landsspecifik information gällande ”Service och reservdelar” finns på www.proxxon.com.

EU-konformitetsförklaring

Tillverkarens namn och adress:
PROXXON S.A., 6-10, Härebierg, L-6868 Wecker

Produktbeteckning: MHX/E
Artikelnr: 68510

Vi förklarar på eget ansvar att denna produkt överensstämmer med följande riktlinjer och normgivande dokument:

EU:s EMK-direktiv 2004/108/EG
DIN EN 55014-1 / 05.2012
DIN EN 55014-2 / 06.2009
DIN EN 61000-3-2 / 03.2010
DIN EN 61000-3-3 / 06 2009

EG maskindirektiv 2006/42/EG
DIN EN 60745-1 / 01.2010

Datum: 10.07.2012

Dipl-ing Jörg Wagner
PROXXON S.A.
Verksamhetsområdet maskinsäkerhet.

Befullmäktigat ombud för CE-dokumentation är identisk med undertecknaren.

(CZ) Překlad návodu k použití XENOX - Tužková vrtačka

Vážený zákazníku,

přečtěte si, prosím, pozorně přiložené bezpečnostní předpisy a návod k obsluze ještě před použitím přístroje.

Tužková vrtačka Xenox

Celkový pohled

Legenda

1. Vypínač ZAP - VYP s regulací otáček (pouze přístroj MHX/E)
2. Držák
3. Připojovací sítová šňůra
4. Vypínač ZAP – VYP (pouze přístroj MHX)
5. Aretační tlačítko
6. Přesuvná matice s ocelovou kleštinou
7. Lícovaná část vřeteníku v délce 20 mm pro upnutí do stojanu vrtačky
8. Pouzdro

Popis přístroje

Tužková vrtačka XENOX je ideální přístroj pro broušení, frézování, čištění, leštění, kartáčování, řezání a gravírování.
Přístroj je vhodný pro zubní techniky, studenty veterinární medicíny, optiky, zlatníky, hodí se při manikúře či pedikúře.
Rovnoměrný točivý moment v rozsahu otáček od 5.000 do 20.000/min je zajištěn silným motorkem.
Vysoce kvalitní kleštiny a kvalitní ložiska zaručují bezvadný a klidný chod.
Přístroj má elektronickou regulaci otáček.
Typ MHX/E je vybaven elektronickou regulací otáček.

Technická data

Délka:	ca. 220 mm
Hmotnost:	ca. 230 g
Osazená část vřeteníku:	ø 20 mm

Motor:

Počet otáček (MHX):	20 000/min
Počet otáček (MHX/E):	5000 až 20 000/min
Napětí:	12 až 18 V
Výkon:	cca. 40 W
Hlučnost:	≤ 70 dB (A)

Jen pro použití v suchých místnostech

Pri likvidaci nevhazujte do domácího odpadu.

Obsluha

Upnutí nástroje a jeho výměna.

Pozor!

Před výměnou nástroje vytáhněte síťovou šňůru ze zásuvky.
Nikdy nestlačujte aretační tlačítko (na Fig. 2 označené šipkou) během činnosti přístroje.

1. Lehce otáčejte přesuvnou maticí **1** (Fig. 2) a současně stlačujte aretační tlačítko dokud nezaskočí.

2. Uvolněte kleštinu a vyměňte nástroj.

Všechny nástrojové stopky upínejte tak, aby vyčnívaly co nejméně. Příliš vyčnívající nástroje se mírně prohýbají a způsobují nepravidelný chod přístroje.

Připojení přístroje

Používejte adaptéry s minimálním výkonem 1 A.

1. Pro připojení adaptéru používejte pouze vidlic s ochranou proti přepólování.

Při přetížení se síťové adaptéry XENOX automaticky odpojí. Vytáhněte síťovou šňůru ze zásuvky a nechte adaptér několik minut ochladit.

Práce s přístrojem

Nezapomeňte prosím, že dodávané nástrojové nástavce nejsou sterilní. Před použitím přístroje je tedy nutné nejdříve nástroje dezinfikovat a uložit ve sterilním prostředí. Nikdy nepracujte bez ochranných brýlí. Nikdy nepracujte s poškozenými brusnými kotouči nebo ohnutými nástrojovými stopkami.

2. Vypínačem **1** nebo **4** (Fig. 1) zapněte přístroj a knoflíkem **1** nastavte odpovídající otáčky (pouze MHX/E) pro danou práci.

Upozornění:

Vyššího brusného účinku dosáhnete použitím správných a rovnoměrných otáček a nikoli velkým tlakem na nástroj.

Malé frézy / stopky = vysoký počet otáček
Velké frézy / stopky = nízký počet otáček

3. Fig. 3 ukazuje dva typické způsoby držení tužkové vrtačky XENOX. Při práci držte přístroj pevně, abyste měli vedení rotujícího nástroje pod kontrolou. Nezakrývejte větrací otvory.

4. Při přehřátí přístroj vypněte a nechte několik minut ochladit.

Elektronická regulace otáček pracuje pouze při připojení na nestabilizovaný síťový adaptér (např. všechny XENOX síťové adaptéry). Připojen k baterii pracuje přístroj pouze s maximálním počtem otáček.

Likvidace:

Prosím nevyhazujte přístroj do domovního odpadu! Přístroj obsahuje hodnotné látky, které mohou být recyklovány. Pokud budete mít dotazy, obraťte se prosím na místní podnik pro likvidaci odpadu nebo jiné podobné místní zařízení.

Záruční podmínky

Všechny výrobky PROXXON se po výrobě pečlivě kontrolují. Pokud přesto dojde k závadě, obraťte se prosím na prodejce, u kterého jste výrobek koupili. Jen tento prodejce může vyřídit veškeré zákonné nároky vyplývající ze záruky, které se vztahují pouze na materiálové a výrobní vady.
Záruka se nevztahuje na závady způsobené nesprávným používáním, např. přetížením, poškození cizím vlivem nebo normálním opotřebením.

Další informace k tématu „Servis a náhradní díly“ pro jednotlivé státy najdete na adrese www.proxxon.com.

Prohlášení o shodě pro ES

Název a adresa výrobce:
PROXXON S.A., 6-10, Härebierg, L-6868 Wecker

Označení výrobku: MHX/E
Č. položky: 68510

Na vlastní odpovědnost prohlašujeme, že tento výrobek vyhovuje následujícím směrnicím a normativním předpisům:

směrnice EU Elektromagnetická kompatibilita - 2004/108/ES
DIN EN 55014-1 / 05.2012
DIN EN 55014-2 / 06.2009
DIN EN 61000-3-2 / 03.2010
DIN EN 61000-3-3 / 06 2009

Směrnice EU Strojní zařízení 2006/42/ES
DIN EN 60745-1 / 01.2010

Datum: 10.07.2012

Dipl.-Ing. Jörg Wagner
PROXXON S.A.
Obchodní oblast bezpeènost strojù

Osoba zmocněná pro dokumentaci CE se shoduje s osobou podepsanou.

(TR) Orijinal işletim kılavuzunun çevirisi XENOX - El Motoru

Sayım Müşterimiz!

Makinayı kullanmaya başlamadan önce, lütfen beraberinde verilen emniyet talimatlarını ve kullanma talimatlarını dikkatle okuyun.

El Motoru

Genel Görünüm

İşaretlerin anlamı

1. Devir sayısı ayarlama fonksiyonlu AÇMA - KAPAMA - Şalteri (sadece MHX/E)
2. Makine askısı
3. Iletişim kablosu
4. AÇMA - KAPAMA - Şalteri (sadece MHX)
5. Sabitleme düğmesi
6. Çelik sıkma maşalı manşon
7. Matkap sehpasına bağlama boğazı-20 mm
8. Kovan (burc) anahtarı

Makinanın tanımı

XENOX El Makinası, taşlama, frezeleme, temizleme, parlatma, fırçalama, keserek ayırma ve oyarak süsleme işleri için ideal bir makinadır.
Diş teknisyenleri, veteriner hekimler, manikür, pedikür, gözlükçüler ve kuyumcular içindir.
Çekme gücü yüksek motor sayesinde eşit tork gücü sağlar.
Yüksek alaşımlı çelik sıkma maşaları, aynı zamanda kaliteli rulmanları, kusursuz olarak sessiz bir çalışma sağlar.
Tip MHX/E modellerinde elektronik devir sayısı ayarlaması vardır.

Teknik Bilgiler

Uzunluğu:	tak. 220 mm
Ağırlığı:	tak. 230 g
Mil boğazı:	ø 20 mm

Motor:

Devir sayısı (MHX):	20 000/dak.
Devir sayısı (MHX/E):	5 000 – 20 000/dak.
Voltaj:	12 den 18 V'a kadar
Enerji sarfiyatı:	tak. 40 W
Gürültü yayılımı:	≤ 70 dB (A)

Sırf kuru odalarda kullan ım için

Makina'nın geri dönüşümünü ev artıkları üzerinden yapmayın.

Kullanımı

Takımların makinaya sıkılması, değiştirilmesi

Dikkat!

Takımları değiştirmeden önce kablo fişini çekin.

Makina çalıştığı sürece, asla sabitleme düğmesine (Fig. 2'de okla gösterilen) basmayın.

1. Manşonu **1** (Fig. 2) hafif döndürün ve bu esnada aynı zamanda sabitleme düğmesine, düğme yuvasına oturuncaya kadar basın.
2. Sıkma maşalarını açın ve kullanılan takımı değiştirin.

Kullanılan tüm takımları mümkün olan en kısa konumda takın ve sıkın. Uzun bağlanan miller kolay eğilir ve dairesel hareketin bozuk olmasına sebebiyet verir.

Makinanın elektrik şebekesine bağlanması

Sadece en düşük 1 Amper gücünde bir adaptör kullanın.

1. Kutuplama emniyeti olan fişi adaptöre sokun.

Aşırı yüklenmede (zorlamada) XENOX - Adaptörü otomatik olarak devreyi kesecektir. Kablo fişini çekip çıkarın ve adaptörü birkaç dakika soğumaya bırakın.

Makina ile çalışma

Lütfen kullanılan takımların sevkiyat esnasında sterilise edilmediğini aklınızdan çıkarmayın. Makinayı kullanmaya başlamadan önce, kullandığınız takımları sterilize edin ve steril olarak muhafaza edin.
Gözlüksüz çalışmayın.
Hasarlı taşlama diskleri veya mili eğilmiş disklerle çalışmayın.
2. Makinayı, **1** veya **4** (Fig. 1) şalterine basarak çalıştırın ve devir sayısını işe uygun olarak düğmeden **1** (sadece MHX/E'lerde) ayarlayın.

Açıklama:

Yüksek taşlama gücüne, yüksek baskı gücü uygulayarak değil, bilakis doğru ve müsavi devir sayısı ile erişebilirsiniz.

Küçük frezeler / taşlama milleri = Yüksek devir sayısı,
Büyük frezeler / taşlama milleri = Düşük devir sayısı.

3. Fig. 3'te XENOX El Motoru için iki tipik elle tutma konumu gösterilmiştir. Uca takılan döner takımın kontrollu bir şekilde hareketini sağlamak için, çalışma esnasında makinayı sıkı olarak tutmaya dikkat edin. Bu esnada havalandırma kanalını kapatmayın.
4. Makinanın aşırı ısınması halinde, stop edin ve soğuması için birkaç dakika bekleyin.

Elektronik devir sayısı ayarı, sadece stabilize olmayan adaptörlere bağlantı yapıldığında (Örneğin; tüm XENOX - Adaptörlerde) fonksiyonunu yerine getirir. Akü'ye bağlandığvnda makina maksimum devir sayısı ile çalışır.

Cihacın ortadan kaldırılması (Atılması):

Lütfen cihazı normal çöp içine atmayınız! Cihaz içerisinde geri dönüşümü mümkün parçalar vardır. Bu konuyla ilgili sorularınızı lütfen çöp toplama kuruluşuna veya diğer belediye kurumlarına yöneltebilirsiniz.

Garanti koşulları

Tüm PROXXON ürünleri üretimden sonra özenle test edilir. Buna rağmen bir arıza meydana gelirse, lütfen ürünü satın aldığınız satış temsilcisine başvurunuz. Sadece o yalnızca malzeme ve üretici hatalarıyla ilişkili yasal garanti taleplerinin işleme alınmasından sorumludur.
Aşırı yüklenme, yabancı etkisiyle hasar ve normal aşınma gibi uygunsuz kullanım garanti kapsamına dahil değildir.

„Servis ve yedek parçalar“ konusuyla ilgili açıklamaları ülkeler bazında www.proxxon.com sayfasından bulabilirsiniz.

AT Uygunluk Belgesi

Üreticinin adı ve adresi:
PROXXON S.A., 6-10, Härebierg, L-6868 Wecker

Ürün adı: MHX/E
Ürün No.: 68510

İşbu belgeyle, münferiden sorumlu olarak, bu ürünün aşağıdaki direktiflere ve normlara uygun olduğunu beyan ederiz:

AB EMU Direktifi 2004/108/AT
DIN EN 55014-1 / 05.2012
DIN EN 55014-2 / 06.2009
DIN EN 61000-3-2 / 03.2010
DIN EN 61000-3-3 / 06 2009

AB Makine Direktifi 2006/42/AT
DIN EN 60745-1 / 01.2010

Tarih : 10.07.2012

Müh. Jörg Wagner
PROXXON S.A.
Cihaz güvenliği bölümü

CE dokümantasyon yetkilisi ile imza eden kişi aynı kişidir.

(PL) Tłumaczenie oryginalnej instrukcji obsługi PROSTNICA Z NAPĘDEM SILNIKOWYM XENOX

Szanowny Kliencie!

Przed przystąpieniem do użytkowania urządzenia prosimy o uważne przeczytanie załączonych przepisów bezpieczeństwa i wskazówek dotyczących obsługi.

PROSTNICA Z NAPĘDEM SILNIKOWYM

Widok ogólny

Legenda

1. Włącznik – Wyłącznik - z funkcją regulacji liczby obrotów (tylko MHX/E)
2. Wieszak urządzenia
3. Kabel zasilający
4. Włącznik - Wyłącznik (tylko MHX)
5. Przycisk blokujący
6. Nakrętka kołpakowa ze stalową tulejką zaciskową
7. Część cylindryczna 20 mm do zamocowania w stojaku wiertarki
8. Klucz do tulejki zaciskowej

Opis urządzenia

Prostnica z napędem silnikowym jest idealnym urządzeniem do szlifowania, frezowania, czyszczenia, polerowania, szczotkowania, cięcia i grawerowania. Dla techników dentystycznych, weterynarzy, manikiurzystek, pedikiurzystek, optyków i złotników.
Mocny silnik zapewnia równomierny moment obrotowy.
Doskonałe stalowe tulejki zaciskowe, jak również łożyska kulkowe wysokiej jakości zapewniają nienaganny i spokojny bieg.
Typ MHX/E posiada elektroniczną regulację liczby obrotów.

Dane techniczne

Długość:	ok. 220 mm
Ciężar:	ok. 230 g
Szyjka wrzeciona:	Ø 20 mm

Silnik:

Liczba obrotów (MHX):	20 000/min
Liczba obrotów (MHX/E):	5 000-20 000/min
Napięcie:	12 do 18 V
Pobór mocy:	ok. 40 W
Emisja hałasu:	≤ 70 dB(A)

Można stosować tylko w suchych pomieszczeniach.

Nie wyrzucać zużytego urządzenia do śmieci domowych!

Obsługa

Mocowanie, wymiana narzędzi.

Uwaga!

Przed dokonaniem wymiany narzędzi wyciągnąć wtyczkę kabla zasilającego z gniazdka. Nigdy nie naciskać przycisku blokady (strzałka Rys. 2), dopóki urządzenie się nie zatrzyma.

1. Przekręcić lekko nakrętkę kołpakową 1 (Rys. 2) i równocześnie nacisnąć przycisk blokady, aż do jego zazębienia.
2. Otworzyć tulejkę zaciskową i wymienić narzędzie robocze.

Wszystkie narzędzia robocze mocować możliwie jak najkrócej. Nadmiernie wystające trzpienie łatwo się wyginają oraz powodują bicie.

Podłączanie urządzenia

Używać tylko zasilaczy o minimalnej mocy 1 A.

1. Włożyć wtyczkę uniemożliwiającą zamianę biegunowości do zasilacza.

W razie przeciążenia zasilacze XENOX automatycznie się wyłączają. Wyciągnąć wtyczkę sieciową i pozwolić na ochłodzenie zasilacza przez parę minut.

Praca z urządzeniem

Prosimy pamiętać o tym, iż narzędzia robocze przed wysyłką nie są sterylizowane. Przed użyciem urządzenia zdezynfekować narzędzia robocze i przechowywać w warunkach sterylnych.

Nie należy pracować bez okularów ochronnych. Nie pracować z uszkodzonymi ściernicami lub wygiętymi trzpieniami.

2. Włączyć urządzenie za pomocą wyłącznika **1 lub 4** (Rys. 1) i ustawić liczbę obrotów (tylko MHX/E) odpowiednią do danej pracy za pomocą pokrętła **1**.

Wskazówka:

Nie duża siła docisku, lecz prawidłowa i równomierna liczba obrotów zapewniają wysoką wydajność szlifowania.

Małe frezy /
ściernice trzpieniowe = wysoka liczba obrotów,

Duże frezy /
ściernice trzpieniowe = niska liczba obrotów.

3. Rys. 3 przedstawia typowe pozycje ręki dla prostnicy z napędem silnikowym XENOX. Podczas pracy należy zwracać uwagę na pewny chwyt, aby móc prowadzić w sposób kontrolowany wirujące narzędzie robocze. Nie należy przy tym zakrywać szczelin wentylacyjnych.
4. W razie przegrzania wyłączyć urządzenie i pozwolić mu wystygnąć przez parę minut.

Elektroniczna regulacja liczby obrotów funkcjonuje tylko przy podłączeniu do zasilaczy bez stabilizacji (np. wszystkie zasilacze XENOX). Przy podłączeniu do akumulatora urządzenie pracuje tylko z maksymalną liczbą obrotów.

Warunki gwarancji

Wszystkie produkty firmy PROXXON są poddawane starannej kontroli fabrycznej. Jeżeli jednak mimo wszystko wystąpią defekty, prosimy o kontakt ze sprzedawcą produktu. Tylko on jest odpowiedzialny za realizację wszystkich ustawowych uprawnień gwarancyjnych, wynikających wyłącznie z wad materiałowych i produkcyjnych. Nieprawidłowe użycie, np. przeciążenie, uszkodzenie przez wpływy obce oraz normalne zużycie nie są objęte gwarancją.

Więcej informacji na temat „Serwisu oraz części zamiennych” można znaleźć dla poszczególnych krajów pod adresem www.proxxon.com.

Deklaracja zgodności WE

Nazwa i adres producenta:
PROXXON S.A., 6-10, Härebierg, L-6868 Wecker

Nazwa produktu: MHX/E
Nr art.: 68510

Oświadczamy z całą odpowiedzialnością, że produkt ten odpowiada następującym dyrektywom i dokumentom normatywnym:

Dyrektywa EMC UE 2004/108/WE
DIN EN 55014-1 / 05.2012
DIN EN 55014-2 / 06.2009
DIN EN 61000-3-2 / 03.2010
DIN EN 61000-3-3 / 06 2009

Dyrektywa maszynowa WE 2006/42/EG
DIN EN 60745-1 / 01.2010

Data: 10.07.2012

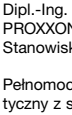

Dipl.-Ing. Jörg Wagner
PROXXON S.A.
Stanowisko: dział projektów / konstrukcji

Pełnomocnik ds. dokumentacji CE jest identyczny z sygnatariuszem.

(RUSS) Перевод оригинального руководства по эксплуатации
РУЧНОЙ ЭЛЕКТРОИНСТРУМЕНТ ФИРМЫ XENOX

Уважаемый заказчик!

Перед использованием устройства просьба внимательно прочитать прилагаемые правила техники безопасности и указания по эксплуатации.

РУЧНОЙ ЭЛЕКТРОИНСТРУМЕНТ

Общий вид

Обозначения

1. Выключатель с функцией регулировки скорости вращения (только для MHX/E)
2. Скоба для подвески
3. Кабель питания
4. Выключатель (только для MHX)
5. Кнопка фиксации
6. Накидная гайка со стальными цанговыми патронами
7. Посадочная шейка (диаметром 20 мм) для крепления на сверлильной стойке
8. Ключ для цангового зажимного патрона

Описание устройства

Ручной электроинструмент XENOX – идеальный инструмент для шлифования, фрезерования, зачистки, полировки, чеканки и гравировки. Возможное применение: стоматология, ветеринария, , маникюр, педикюр, оптика и ювелирные работы.
Электродвигатель с прямой передачей обеспечивает равномерный крутящий момент. Высококачественные стальные цанговые зажимные патроны и высокоточные шарикоподшипники гарантируют плавность вращения. Инструмент типа MHX/E снабжен электронным регулятором скорости вращения.

Технические данные

Длина:	около 220 мм
Масса:	около 230 г
Диаметр шейки шпинделя:	20 мм
Электродвигатель:	
Скорость вращения (MHX):	20 000 об/мин
Скорость вращения (MHX/E):	5 000 - 20 000 об/мин
Напряжение:	12 - 18 В
Потребляемая мощность:	около 40 Вт
Уровень шума:	≤ 70 дБ(А)

Только для использования в сухих помещениях

Не утилизировать устройство вместе с бытовыми отходами!

Обслуживание

Зажим и замена инструмента

Внимание!

Перед заменой инструмента извлеките вилку кабеля питания из розетки.
Запрещается нажимать кнопку фиксации (на рис. 2 показана стрелкой) при работающем устройстве.

1. Слегка отверните накидную гайку **1** (рис. 2) и одновременно нажмите кнопку фиксации до защелкивания.
2. Разожмите зажимный цанговый патрон и замените сменный инструмент.

Все сменные инструменты устанавливайте и зажимайте как можно скорее. Если шейки инструментов долго не зажимать, они могут погнуться и вызвать радиальное биение при вращении.

Подключение устройства к сети

Разрешается применение только сетевых адаптеров с минимальным током 1 А.

1. Подключите к сетевому адаптеру вилку с защитой от обратной полярности.

При перегрузке сетевые адаптеры XENOX автоматически отключаются. Извлеките вилку из розетки и подождите несколько минут, пока сетевой адаптер не остынет.

Работа с устройством

Обратите внимание на то, что сменные инструменты при поставке не стерилизованы. Перед употреблением сменных инструментов для работы с устройством необходимо выполнить их дезинфекцию и хранить в стерильном виде.

Запрещается работа без защитных очков. Категорически запрещается работа с

поврежденными шлифовальными кругами и инструментами с изогнутыми шейками.

2. Включите устройство с помощью выключателя **1 или 4** (рис. 1) и с помощью регулятора **1** установите необходимое для работы число оборотов (только для MHX/E).

Указание

Высокую производительность при шлифовании обеспечивает не избыточное усилие нажатия, а правильно выбранная и постоянная скорость вращения.

Малые фрезы / диаметры сверл = высокая скорость вращения

Крупные фрезы / диаметры сверл = низкая скорость вращения

3. На рис. 3 показаны два типовых приема работы с универсальной автодрелью XENOX. В процессе работы прочно удерживайте рукоятку - это позволяет правильно управлять перемещением вращающегося сменного инструмента. Не перекрывайте вентиляционные прорези в процессе работы.
4. В случае перегрева устройства его необходимо выключить и выдержать паузу (несколько минут) для охлаждения.

Электронные схемы регулирования скорости вращения функционируют только при подключении к сетевым адаптерам с нестабилизированным напряжением (например, при подключении ко всем сетевым адаптерам XENOX). При подключении к батарейке устройство работает только с максимальной скоростью вращения.

Утилизация

Не утилизируйте устройство вместе с бытовым мусором! Устройство содержит материалы, подлежащие вторичной переработке. За дополнительными сведениями обращайтесь на местные предприятия, занимающиеся утилизацией отходов, или в коммунальные службы соответствующего профиля.

Гарантийные обязательства

Все изделия PROXXON после изготовления подвергаются тщательным испытаниям. Если все же обнаружится дефект, обратитесь к Продавцу, у которого приобретено изделие. Именно он отвечает по всем предусматриваемым законом претензиям по гарантийным обязательствам, касающимся исключительно дефектов материалов и изготовления.
Гарантия не распространяется на ненадлежащее применение, такое как,например, перегрузка, повреждение вследствие постороннего воздействия, а также естественный износ.

Дополнительные указания по теме "Сервисное обслуживание и поставка запчастей" см. для соответствующих стран на сайте www.proxxon.com.

Декларация о соответствии требованиям ЕС

Наименование и адрес изготовителя:
PROXXON S.A., 6-10, Hä rebierg, L-6868 Wecker

Наименование изделия: MHX/E
Артикул №: 68510

Настоящим мы со всей ответственностью заявляем, что данное изделие соответствует требованиям следующих директив и нормативных документов:

Директива ЕС об электромагнитной совместимости, 2004/108/EG
DIN EN 55014-1 / 05.2012
DIN EN 55014-2 / 06.2009
DIN EN 61000-3-2 / 03.2010
DIN EN 61000-3-3 / 06 2009

Директива ЕС по машинному оборудованию 2006/42/EG
DIN EN 60745-1 / 01.2010

Дата: 10.07.2012

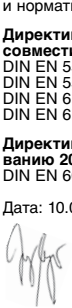

Дипл. инж. Йорг Вагнер
PROXXON S.A.
Должность: Отдел исследования и разработки

Лицом, уполномоченным согласно Документации ЕС, является лицо, подпи-

Ersatzteilliste

Ersatzteile bitte schriftlich beim PROXXON Zentralservice bestellen
(Adresse auf der Rückseite der Anleitung)

XENOX Motorhandstück MHX/E und MHX

ET - Nr.:	Benennung	
68500 - 50	Überwurfmutter für Spannzangen (Zubehör)	/ Cap nut for collet (Accessory)
68500 - 51	Spannzange (Zubehör)	/ Collet (Accessory)
68500 - 52	Überwurfmutter für Gehäuse	/ Cap nut for casing
68500 - 53	Sicherungsring	/ Circlips
68500 - 54	Kugellager	/ Roller Bearing
68500 - 55	Arbeitswelle	/ Shaft
68500 - 56	Wellenarretierung	/ Locking button
68500 - 57	Auflagenoppen	/ Rubber nep
68500 - 58	Linke Gehäusehälfte	/ Left half of housing
68500 - 59	Rechte Gehäusehälfte	/ Right half of housing
68500 - 60	Gehäuseschraube	/ Housing screw
68500 - 61	Gewindestift	/ Set screw
68500 - 62	Lüfter	/ Fan
68500 - 63	Motor	/ Motor
68500 - 66	Zuleitung mit Tülle und Stecker	/ Power lead with grommet and plug
68500 - 67	Gerätebügel	/ Bow
68500 - 69	Gehäusekappe	/ Housing cap
68500 - 70	Geräteschalter	/ Switch
68510 - 99	Bedienungsanleitung	/ Manual

– ausschließlich für MHX/E

68510 - 64	Regelung	/ Control board
68510 - 65	Gehäusekappe	/ Housing cap
68510 - 68	Regelknopf	/ Knob

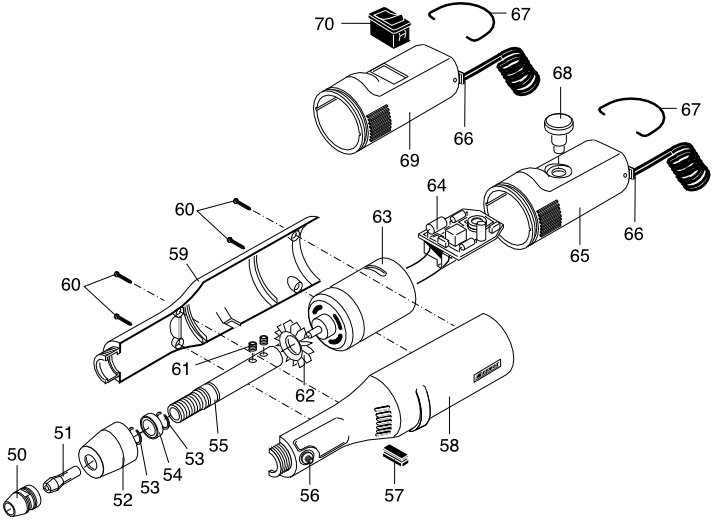
70
67
68
67
69
66
64
60
63
66
65
59
60
61
62
55
51
50
53
54
53
52
58
56
57

Ihr Gerät funktioniert nicht ordentlich? Dann bitte die Bedienungsanleitung noch einmal genau durchlesen.
Ist es tatsächlich defekt, senden Sie es bitte an:

PROXXON GmbH
Industriepark Region Trier
Dieselstraße 3-7
D-54343 Föhren

PROXXON GmbH
Betriebsstraße 12
A-4210 Unterweitersdorf

Wir reagieren prompt und zuverlässig! Über diese Adresse können Sie auch alle erforderlichen Ersatzteile bestellen.

Wichtig:
Eine kurze Fehlerbeschreibung hilft uns, noch schneller zu reagieren. Bei Rücksendungen innerhalb der Garantiezeit bitte Kaufbeleg beifügen.
Bitte senden Sie das Gerät in der Originalverpackung zurück!
So vermeiden Sie Beschädigungen beim Transport!

Art.-Nr. 68510-99 PR 70/712710J

Änderungen im Sinne des technischen Fortschritts behalten wir uns vor.