Rüttler

13461

Gerätebauteile und/oder Ersatzteile:
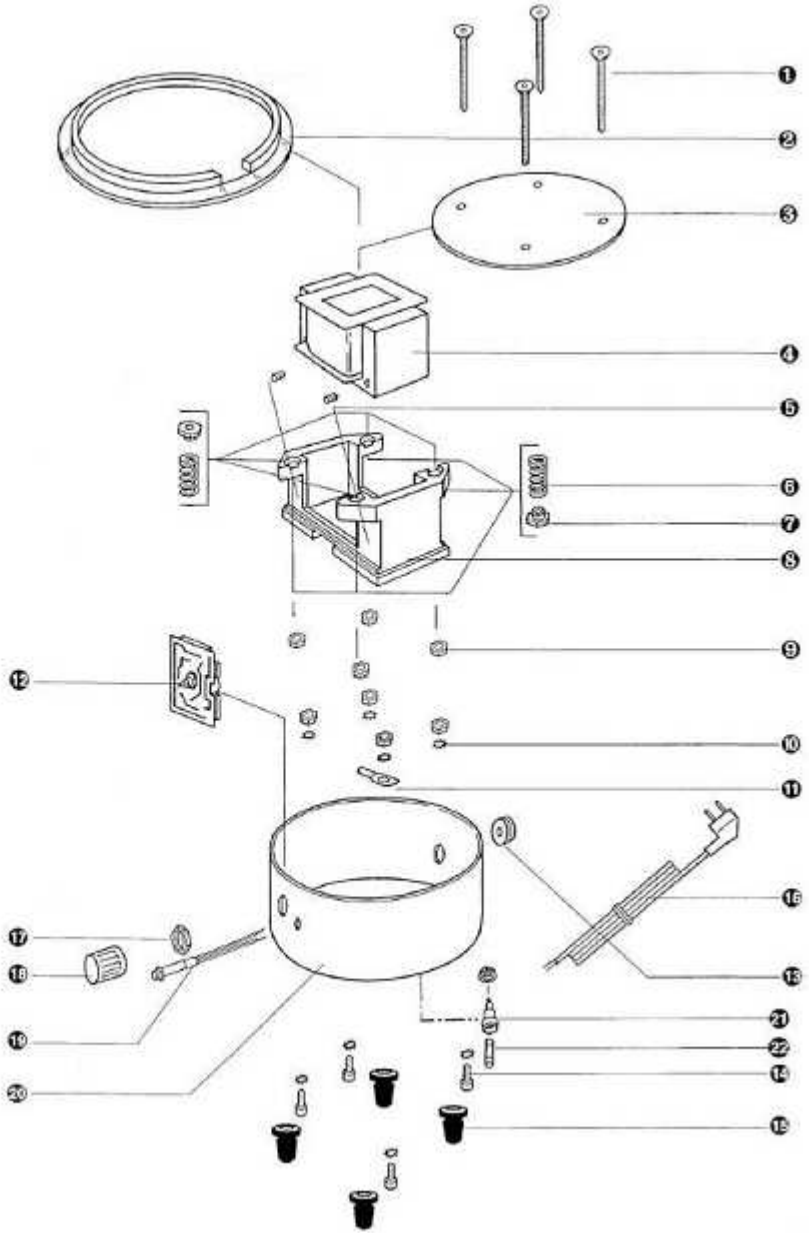
fld. Nr.:	Artikel-Nr	Bauteile:
1	SP02887	Befestigungsschrauben
2	SP02888	Gummi-Ring
3	SP02889	Metallplatte
4	SP02890	Elektromagnet 230 V
4a	SP02891	Elektromagnet 115 V
5	SP02892	Schraube für Elektromagnet
6	SP02893	Feder
7	SP02894	Federmutter
8	SP02895	Aluminium-Gehäuse für Elektromagneten
9		Kontermutter
10	SP02886	Sicherungsscheibe
11	SP02884	Scheibe
12	SP02896	Karte 230 V
12a	SP02897	Karte 115 V
13	SP02883	Kabeldurchführung
14		Spannschraube
15		Gummifüße
16	SP02864	Netzkabel 230 V
16a	SP02865	Netzkabel 115 V
17	SP02885	Mutter
18	SP02899	Potentiometerknopf
19	SP02900	Steuerung
20	SP02901	Aluminium-Gehäuse
21	SP02902	Sicherungshalter
22	SP02868	Sicherung 1 A
22a	SP02866	Sicherung 2 A