FL-LED
Effektiv und zuverlässig

Produktbeschreibung

FL LED ist eine symmetrisch strahlende Tischleuchte, die ihren Einsatzbereich in Werkstätten und auf anderen großen Arbeitsflächen hat, wo viel Licht erforderlich ist. Die Leuchte lässt sich individuell und leicht einstellen. Der flexible Arm und Leuchtenkopf ermöglicht eine Anpassung an Ihren persönlichen Bedürfnisse.

Standard mit Tischklemme. Integrierte Tischklemme auf Anfrage erhältlich. Farbe: Weiß.

FL-LED
Effektiv und zuverlässig

Technische Beschreibung

Lichtquelle
LED 1100 Lumen out.
Farbtemperatur (CCT) 4000 K,
Farbwiedergabeindex (CRI) 80,
AN/AUS-Schalter befindet sich oben am Leuchtenkopf.

Gehäusematerial & -farbe
Stahlarm und Stahlleuchtenschirm. Farbe: Weiß.

Montage
Standard mit Tischklemme (AH Klemme). Integrierte Tischklemmen (TE Buchse und CC-Winkel) sind auf Anfrage erhältlich.

Optik
Symmetrische Lichtverteilung mit einem Opaldiffusor.

Leuchtenarm: Technologie & Bewegung
Paralleller Dreifachschwenkarm. Armlänge 105cm. Side-to-Side, Up-and-Down und Rotationsbewegungen des Leuchtenkopfes möglich.
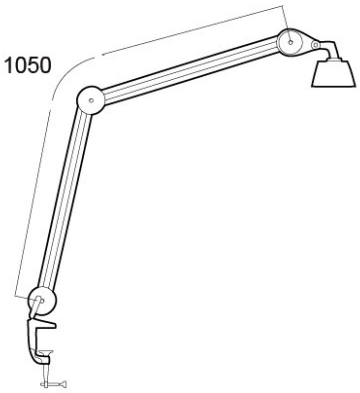
Masszeichnung